Elingues Câbles

Type boucles (ref : 8221-22-23)	CA1a
Inox type boucles (ref : 8401)	CA1b
Flexfort - Type boucles (ref : 8901)	CA1c
Type Vigorflex (ref : 303)	CA1d
Type cosses (ref : 8224-25-26)	CA1e
Inox - Type cosses (ref : 8405)	CA1f
Flexfort - Type cosses (ref : 8904)	CA1g
Supersouple - Type tresse plate à 6 aussières (ref : 8305)	CA1h
Supersouple - Type tresse ronde à 8 aussières (ref : 8315)	CA1i
Tresse (ref : 8701)	CA1j
1 brin - Type HRA (ref : 817)	CA1k
Inox 1 brin - Type HRA (ref : 8421)	CA1l
Flexfort 1 brin - Type HRA (ref : 8917)	CA1m
Fermée - Type manchonnage double (ref : 805)	CA2a
Fermée - Type grelin (estrope) (ref : 806)	CA2b
Supersouple fermée - Type tresse plate à 3 aussières (ref : 8341)	CA2c
Flexfort fermée (ref : 8922)	CA2d
2 brins (ref : 820)	CA2e
Inox 2 brins (ref : 8411)	CA2f
Flexfort 2 brins (ref : 8905)	CA2g
2 brins - Type ajustable (ref : 668)	CA2h
4 brins (ref : 808)	CA4a
Inox 4 brins (ref : 8415)	CA4b
Flexfort 4 brins (ref : 8909)	CA4c
4 brins - Type ajustable (ref : 698)	CA4d
Câbles	CA9a…

Elingue câble
Type boucles

CODE 8221 - 8222 - 8223

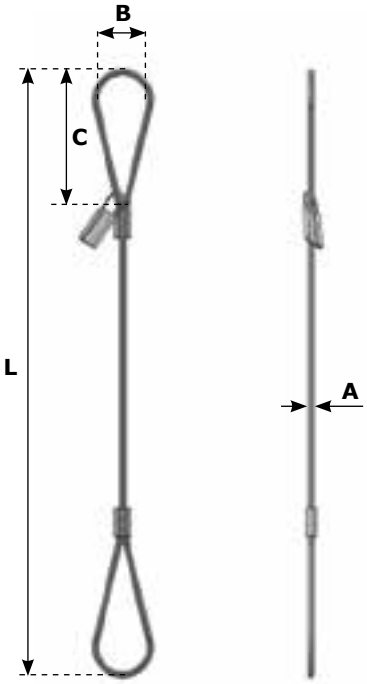

Atouts

- Coefficient de sécurité : 5
- Marquage et traçabilité individuels
- Norme : EN13414-1
- Notice d'instruction : NI 11002
- Livraison avec déclaration CE

Caractéristiques techniques

- Câble en acier galvanisé de classe 1770N/mm² ou 1960N/mm²
- Manchons en aluminium pressés et ébavurés
- Longueur spécifique et ouverture des boucles sur demande

Composition

- 1 longueur de câble 8022 ou 8736
- 2 manchons d'extrémité 231

CMU kg	A mm	B mm	C mm	L m	L min réalisable m	Masse kg	Masse du mètre en + kg	REF
500	8,0	75	150	1	0,5	0,3	0,2	8221A
750	9,0	90	180	1	0,5	0,5	0,3	8221B
1 000	11,0	100	200	1	0,5	0,8	0,4	8221C
1 500	13,0	120	250	2	0,7	1,7	0,6	8222A
1 920	14,0	150	300	2	0,7	2,4	0,7	8222B
2 500	16,0	170	350	3	0,9	4,5	0,9	8222C
3 240	20,0	200	400	3	0,9	5,8	1,5	8222D
4 350	22,0	220	450	3	1,2	7,5	1,8	8222E
4 875	24,0	250	500	3	1,2	9,4	2,1	8222F
5 850	26,0	250	550	4	1,5	13,6	2,5	8222G
6 750	28,0	300	600	4	1,5	16,4	2,9	8222H
7 700	30,0	300	600	5	1,7	22,1	3,3	8222J
8 800	32,0	350	700	5	1,7	30,4	3,8	8222K
10 000	36,0	350	700	6	1,7	35,1	4,8	8222L
12 100	38,0	400	800	6	1,9	48,6	5,9	8223A
14 000	40,0	400	800	6	2,2	58,5	6,5	8223B
16 000	44,0	450	900	7	2,2	74,0	7,9	8223C
18 000	48,0	450	900	7	2,4	84,1	9,4	8223D
20 000	52,0	500	1 000	7	2,6	118,7	11,0	8223E
22 500	54,0	500	1 000	8	2,6	116,0	12,7	8223F
24 500	56,0	500	1 000	8	2,6	127,0	14,3	8223G
27 500	58,0	500	1 000	8	3,0	131,0	16,0	8223H
30 000	60,0	550	1 110	8	3,0	141,0	17,6	8223J

Nous consulter pour toute réalisation spécifique.

Elingue câble inox

Type boucles

CODE 8401

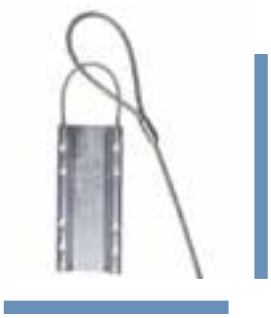

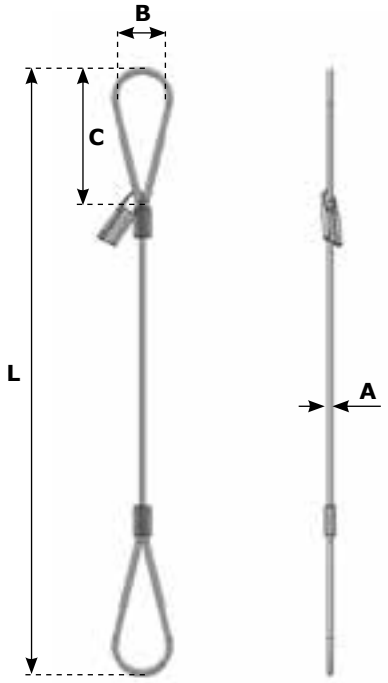

Atouts

- Coefficient de sécurité : 5
- Marquage et traçabilité individuels
- Norme : EN13414-1
- Notice d'instruction : NI 11002
- Livraison avec déclaration CE

Caractéristiques techniques

- Câble : acier inoxydable qualité AISI 316
- Manchons : acier inoxydable qualité AISI 316L
- Longueur spécifique et ouverture des boucles sur demande

Composition

- 1 longueur de câble 8088 ou 8089
- 2 manchons d'extrémité Minox

CMU kg	A mm	B mm	C mm	L m	Masse kg	Masse du mètre en + kg	REF
140	4,0	40	80	1	0,2	0,1	8401A
280	6,0	50	100	1	0,3	0,1	8401B
400	7,0	60	120	1	0,4	0,2	8401C
550	8,0	75	150	1	0,5	0,2	8401D
700	9,0	90	180	1	0,6	0,3	8401E
900	10,0	90	180	1	0,9	0,4	8401F
1 100	11,0	100	200	1	1,1	0,5	8401G
1 300	12,0	125	250	2	1,9	0,6	8401H
2 100	16,0	150	300	2	4,6	1,0	8401J
2 800	18,0	175	350	3	6,0	1,2	8401K
3 500	20,0	200	400	3	7,0	1,6	8401L
5 400	24,0	250	500	3	11,0	2,3	8401M

Nous consulter pour toute réalisation spécifique.

Elingue câble flexfort

Type boucles

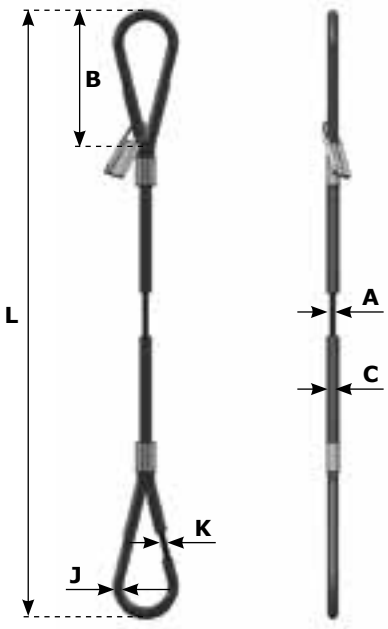

Atouts

- Coefficient de sécurité : 5
- Marquage et traçabilité individuels
- Norme : NA
- Notice d'instruction : NI 11002
- Livraison avec déclaration CE

Caractéristiques techniques

- Câble en acier galvanisé revêtu de caoutchouc néoprène vulcanisé
- Manchons en aluminium pressés et ébavurés
- Longueur spécifique et ouverture des boucles sur demande
- Déconseillé en milieu salin ou pour le levage de pièces dont la température est supérieure à 60°C
- Protection de la charge, de l'élingue et de l'opérateur

Composition

- 3 longueurs de câble 8898
- 2 manchons d'extrémité 233

CMU kg	A mm	B mm	C mm	J mm	K mm	L m	Masse kg	Masse du mètre en + kg	REF
250	5,3	100	11	11	5,3	1	0,7	0,4	8901X
500	7,5	150	16	13	6,0	1	1,2	0,8	8901A
750	9,0	200	19	16	7,5	1	1,4	0,9	8901B
1 000	10,0	250	22	19	9,0	1	2,0	1,1	8901C
1 500	12,0	250	27	22	10,5	2	3,3	1,5	8901D
2 000	14,0	300	31	27	12,6	2	6,0	1,9	8901E
2 500	16,0	350	36	31	14,7	3	11,0	2,5	8901F
3 000	18,0	350	40	31	14,7	3	17,0	2,7	8901G
4 000	20,0	400	44	36	16,8	3	22,0	3,2	8901H

Nous consulter pour toute réalisation spécifique.

Elingue câble vigorflex

CODE 303

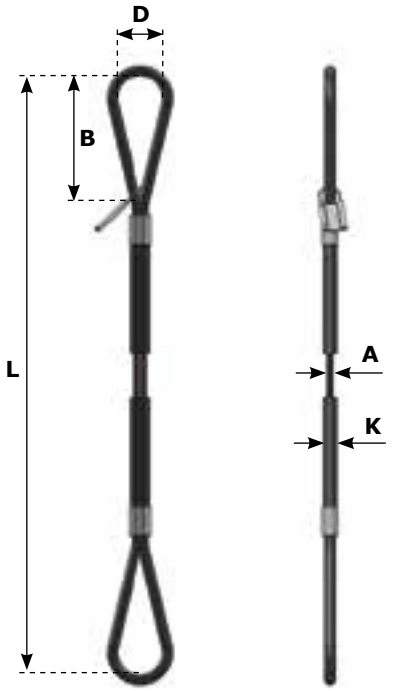

Atouts

- Coefficient de sécurité : 5
- Marquage et traçabilité individuels
- Norme : NA
- Notice d'instruction : NI 11002
- Livraison avec déclaration CE

Caractéristiques techniques

- Câble en acier galvanisé revêtu de caoutchouc néoprène vulcanisé
- Manchons en aluminium pressés et ébavurés
- Longueur spécifique et ouverture des boucles sur demande
- Déconseillé en milieu salin ou pour le levage de pièces dont la température est supérieure à 60°C
- Protection de la charge, de l'élingue et de l'opérateur
- Largeur de prise importante

Composition

- 3 longueurs de câble 8898
- 2 manchons d'extrémité 232

CMU kg	A mm	B mm	C mm	K mm	L m	Masse kg	Masse du mètre en + kg	REF
750	6,0	180	16	26	1	2,0	0,8	303B
1 000	7,5	200	20	32	2	3,5	1,3	303C
1 500	9,0	250	24	38	2	6,0	1,9	303D
2 000	10,5	280	28	44	3	11,0	2,5	303E
3 000	12,6	280	34	54	3	15,0	3,5	303F
4 000	14,7	370	39	62	4	25,0	4,7	303G

Elingue câble
Type cosses

CODE 8224 - 8225 - 8226

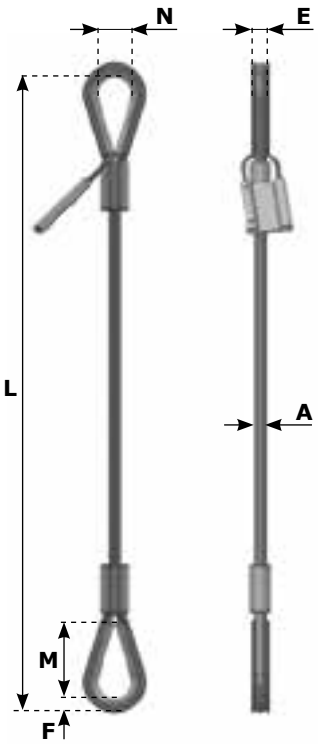

Atouts

- Coefficient de sécurité : 5
- Marquage et traçabilité individuels
- Norme : EN13414-1
- Notice d'instruction : NI 11002
- Livraison avec déclaration CE

Caractéristiques techniques

- Câble en acier galvanisé, classe 1770N/mm² minimum
- Manchons en aluminium pressés et ébavurés
- Longueur spécifique et ouverture des cosses sur demande
- Elingue inox : code 8405

Composition

- 1 longueur de câble 8022 ou 8736
- 2 manchons d'extrémité 231
- 2 cosses de protection 1300

CMU kg	A mm	E mm	F mm	N mm	M mm	L m	L min réalisable m	Masse kg	Masse du mètre en + kg	REF
500	8,0	12	14	26	43	1	0,3	0,3	0,2	8224A
750	9,0	15	16	30	50	1	0,3	0,5	0,3	8224B
1 000	11,0	17	18	35	60	1	0,3	0,8	0,4	8224C
1 500	13,0	20	20	40	70	2	0,4	1,7	0,6	8225A
1 920	14,0	22	23	44	75	2	0,5	2,4	0,7	8225B
2 500	16,0	26	26	50	85	3	0,5	4,5	0,9	8225C
3 240	20,0	31	29	58	100	3	0,6	5,8	1,5	8225D
4 350	22,0	35	32	64	110	3	0,7	7,5	1,8	8225E
4 875	24,0	36	36	70	120	3	0,7	9,4	2,1	8225F
5 850	26,0	39	39	76	130	4	0,8	13,6	2,5	8225G
6 750	28,0	43	44	86	150	4	0,9	16,4	2,9	8225H
7 700	30,0	45	50	95	165	5	0,9	22,1	3,3	8225J
8 800	32,0	48	54	100	180	5	1,0	30,4	3,8	8225K
10 000	36,0	48	54	100	180	6	1,0	35,1	4,8	8225L
12 100	38,0	58	58	115	200	6	1,2	48,6	5,9	8226A
14 000	40,0	63	65	122	215	6	1,5	58,5	6,5	8226B
16 000	44,0	70	70	135	235	7	1,8	74,0	7,9	8226C
18 000	48,0	70	70	135	235	7	2,0	84,1	9,4	8226D
20 000	52,0	80	80	150	260	7	2,5	118,7	11,0	8226E
22 500	54,0	80	80	150	260	8	2,5	116,0	12,7	8226F
24 500	56,0	90	90	165	280	8	2,5	127,0	14,3	8226G
27 500	58,0	90	85	165	280	8	3,5	131,0	16,0	8226H
30 000	60,0	90	85	165	280	8	3,5	139,0	17,6	8226J

Nous consulter pour toute réalisation spécifique.

Elingue câble inox

Type cosses

CODE 8405

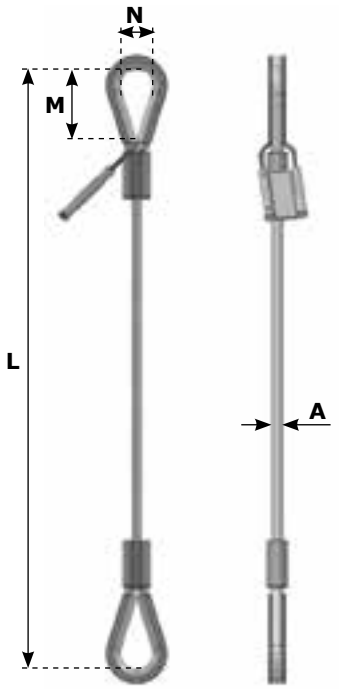

Atouts

- Coefficient de sécurité : 5
- Marquage et traçabilité individuels
- Norme : EN13414-1
- Notice d'instruction : NI 11002
- Livraison avec déclaration CE

Caractéristiques techniques

- Câble : acier inoxydable qualité AISI 316
- Cosses et manchons : acier inoxydable qualité AISI 316L
- Longueur spécifique et ouverture des cosses sur demande

Composition

- 1 longueur de câble 8088 ou 8089
- 2 manchons d'extrémité MINOX
- 2 cosses de protection 2296

CMU kg	A mm	N mm	M mm	L m	Masse kg	Masse du mètre en + kg	REF
140	4,0	11	18	1	0,2	0,1	8405A
280	6,0	13	24	1	0,3	0,1	8405B
400	7,0	18	31	1	0,4	0,2	8405C
550	8,0	18	31	1	0,5	0,2	8405D
700	9,0	23	42	1	0,6	0,3	8405E
900	10,0	23	42	1	0,9	0,4	8405F
1 100	11,0	27	47	1	1,1	0,5	8405G
1 300	12,0	32	49	2	1,9	0,6	8405H
2 100	16,0	37	61	2	4,6	1,0	8405J
2 800	18,0	40	66	3	6,0	1,2	8405K
3 500	20,0	43	70	3	7,0	1,6	8405L
5 400	24,0	57	94	3	11,0	2,3	8405M

Nous consulter pour toute réalisation spécifique.

Elingue câble flexfort

Type cosses

CODE 8904

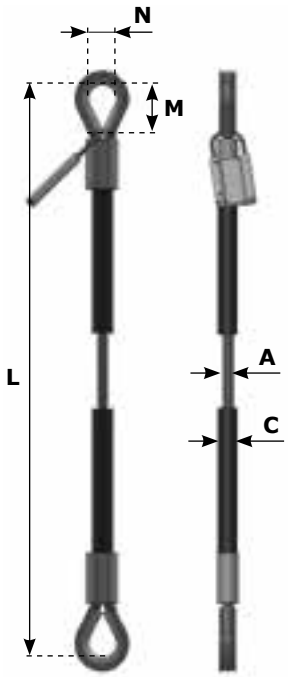

Atouts

- Coefficient de sécurité : 5
- Marquage et traçabilité individuels
- Norme : NA
- Notice d'instruction : NI 11002
- Livraison avec déclaration CE

Caractéristiques techniques

- Câble en acier galvanisé revêtu de caoutchouc néoprène vulcanisé
- Manchons en aluminium
- Longueur spécifique et ouverture des cosses sur demande
- Déconseillé en milieu salin ou pour le levage de pièces dont la température est supérieure à 60°C
- Protection de la charge, de l'élingue et de l'opérateur

Composition

- 1 longueur de câble 8898
- 2 cosses de protection 1300
- 2 manchons d'extrémités 233

CMU kg	A mm	C mm	N mm	M mm	L m	Masse kg	Masse du mètre en + kg	REF
250	5,3	11	25	40	1	0,7	0,4	8904X
500	7,5	16	30	50	1	1,2	0,8	8904A
750	9,0	19	30	50	1	1,4	0,9	8904B
1 000	10,0	22	30	50	1	2,0	1,1	8904C
1 500	12,0	27	40	70	2	3,3	1,5	8904D
2 000	14,0	31	40	70	2	6,0	1,9	8904E
2 500	16,0	36	50	85	3	11,0	2,5	8904F
3 000	18,0	40	64	110	3	17,0	2,7	8904G
4 000	20,0	44	64	110	3	22,0	3,2	8904H

Nous consulter pour toute réalisation spécifique.

Elingue câble supersouple

Type tresse plate à 6 aussières

CODE 8305

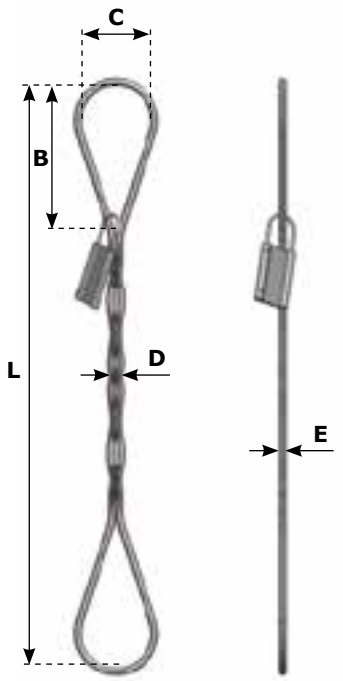

Atouts

- Coefficient de sécurité : 5
- Marquage et traçabilité individuels
- Norme : NA
- Notice d'instruction : NI 11002
- Livraison avec déclaration CE

Caractéristiques techniques

- Câble en acier galvanisé de classe 1770N/mm² ou 1960N/mm²
- Manchons en aluminium pressés et ébavurés
- Longueur spécifique et ouverture des boucles sur demande
- Elingue très souple et résistante
- Surface de contact entre le câble et la charge augmentée

Composition

- 3 longueurs de câble 8001, 8002 ou 8022
- 4 manchons d'extrémité 231

CMU kg	A mm	B mm	C mm	L m	Largueur D approximative mm	Epaisseur E approximative mm	Masse kg	Masse du mètre en + kg	REF
500	3,6	140	90	2	15	10	1,0	0,3	8305A
1 000	4,5	150	100	2	17	12	1,6	0,5	8305B
1 800	6,0	200	130	2	25	15	3,6	0,8	8305C
2 400	8,0	220	160	3	30	20	7,5	1,3	8305D
3 600	9,0	250	175	3	35	23	12,0	1,8	8305E
4 800	11,0	300	185	4	40	27	17,0	2,5	8305F
6 700	13,0	320	200	4	50	32	26,0	3,5	8305G
9 100	15,0	450	200	5	60	40	42,0	4,7	8305H
12 000	16,0	450	210	5	70	45	60,0	6,3	8305J
15 000	20,0	500	210	6	80	50	85,0	8,9	8305K

Nous consulter pour toute réalisation spécifique.

Elingue câble supersouple

Type tresse ronde à 8 aussières

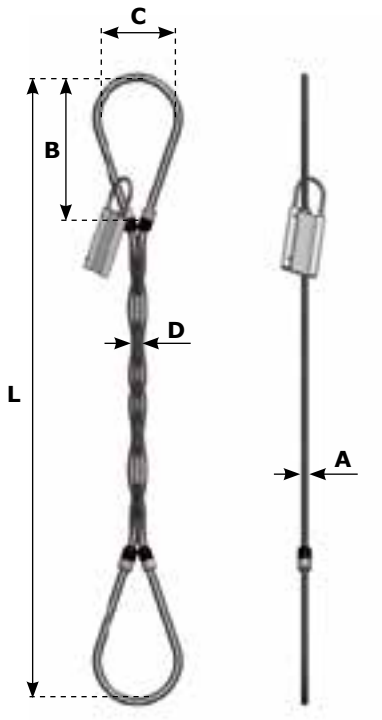

Atouts

- Coefficient de sécurité : 5
- Marquage et traçabilité individuels
- Norme : NA
- Notice d'instruction : NI 11002
- Livraison avec déclaration CE

Caractéristiques techniques

- Câble en acier galvanisé de classe 1770N/mm² ou 1900N/mm²
- Manchons en aluminium pressés et ébavurés
- Longueur spécifique et ouverture de boucles sur demande
- Elingue très souple et résistante
- Surface de contact entre le câble et la charge augmentée

Composition

- 4 longueurs de câble 8001, 8002 ou 8022
- 4 manchons d'extrémité 231

CMU kg	A mm	B mm	C mm	L m	Diamètre D approximatif mm	Masse kg	Masse du mètre en + kg	REF
1 000	3,6	150	100	2	18	1,3	0,5	8315A
1 500	4,5	200	130	2	22	1,9	0,7	8315B
2 500	6,0	250	150	2	30	3,9	1,3	8315C
3 000	8,0	300	165	3	35	6,8	1,7	8315D
4 500	9,0	320	185	3	45	10,0	2,4	8315E
6 000	11,0	370	190	3	50	14,0	3,3	8315F
8 000	13,0	410	210	4	60	25,0	4,7	8315G
11 000	15,0	450	225	4	70	35,0	6,3	8315H
15 000	16,0	500	230	4	85	45,0	8,3	8315J
19 000	20,0	570	250	5	95	65,0	10,5	8315K

Nous consulter pour toute réalisation spécifique.

Elingue câble tresse

CODE 8701

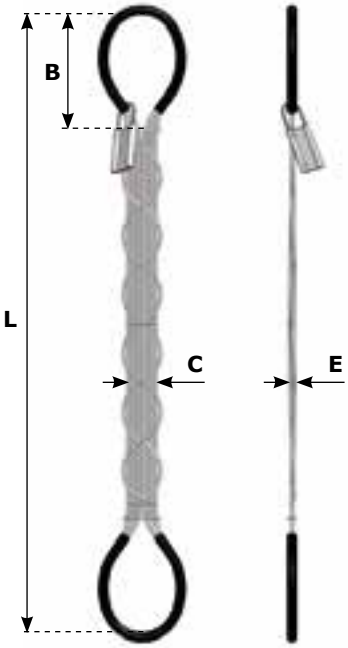

Atouts

- Coefficient de sécurité : 5
- Marquage et traçabilité individuels
- Norme : NA
- Notice d'instruction : NI 11002
- Livraison avec déclaration CE

Caractéristiques techniques

- Câble en acier galvanisé de classe 1770N/mm² ou 1900N/mm²
- Longueur spécifique et ouverture des boucles sur demande
- Elingue très souple et résistante
- Largeur de prise importante

Composition

- 2 longueurs de câble 8002, 8022 ou 8736
- 2 manchons aluminium 231

CMU kg	Ouverture B approximative mm	Largeur C approximative mm	Epaisseur E approximative mm	Composition K nb tresses X ø câble X comp. câble	L m	REF
1 000	150	50	9	12 X 3,6 - 7 X 7	2	8701D
2 000	195	65	11	12 X 4,5 - 7 X 7	2	8701E
3 000	255	85	15	12 X 6 - 7 X 19	2	8701F
5 000	330	110	20	12 X 8 - 7 X 19	3	8701G
7 500	390	130	22	12 X 9 - 7 X 19	3	8701H
10 000	450	150	28	12 X 11 - 7 X 19	3	8701J
15 000	570	190	33	12 X 13 - 6 X 36	4	8701K
20 000	660	220	38	12 X 14 - 6 X 36	4	8701L
25 000	750	250	44	12 X 16 - 6 X 36	5	8701M

Nous consulter pour toute réalisation spécifique.

Elingue câble 1 brin

Type HRA

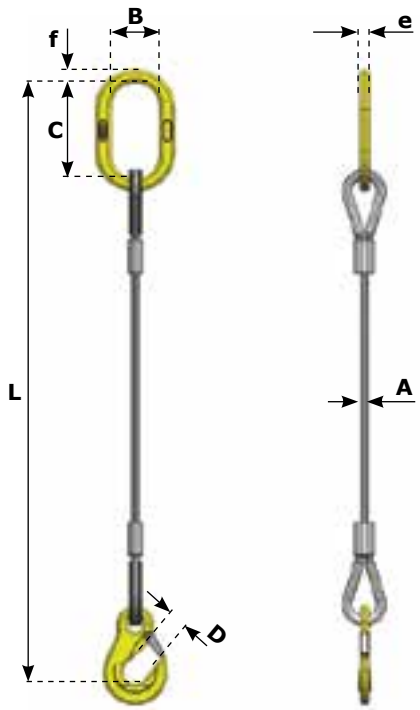

Atouts

- Coefficient de sécurité : 5
- Marquage et traçabilité individuels
- Norme : EN13414-1
- Notice d'instruction : NI 11002
- Livraison avec déclaration CE

Caractéristiques techniques

- Câble en acier galvanisé, classe 1770N/mm² minimum
- Longueurs et montages spécifiques sur demande
- Elingue inox : code 8421

Composition

- 1 anneau 9351
- 1 longueur de câble 8022 ou 8736
- 2 cosses de protection 1300
- 2 manchons aluminium 231
- 1 crochet à œil 13014

CMU kg	A mm	B mm	C mm	D mm	e mm	f mm	L m	Masse kg	Masse du mètre en + kg	REF
500	8,0	50	100	20	8	10	1	1,5	0,2	817A
1 000	11,0	60	120	24	12	13	1	3,0	0,4	817B
1 500	13,0	70	140	32	14	18	2	5,0	0,6	817C
2 000	15,0	70	140	32	14	18	2	7,0	0,9	817D
3 000	20,0	80	160	40	18	21	3	15,0	1,5	817E
4 000	24,0	100	200	40	25	28	3	20,0	1,8	817F
5 000	26,0	100	200	43	25	28	4	30,0	2,5	817G
6 000	28,0	100	200	43	25	28	4	35,0	2,9	817H
7 500	30,0	110	220	54	30	34	5	45,0	3,3	817J
10 000	32,0	110	220	54	30	34	5	60,0	3,8	817K
12 500	40,0	115	250	81	32	38	6	95,0	6,5	817L
15 000	44,0	120	265	93	35	41	6	110,0	7,9	817M
20 000	48,0	130	290	93	40	46	6	120,0	9,4	817N
25 000	56,0	135	270	93	45	50	6	130,0	14,3	817P
30 000	60,0	140	280	93	50	55	6	150,0	17,6	817Q

Nous consulter pour toute réalisation spécifique.

Elingue câble inox 1 brin

Type HRA

CODE 8421

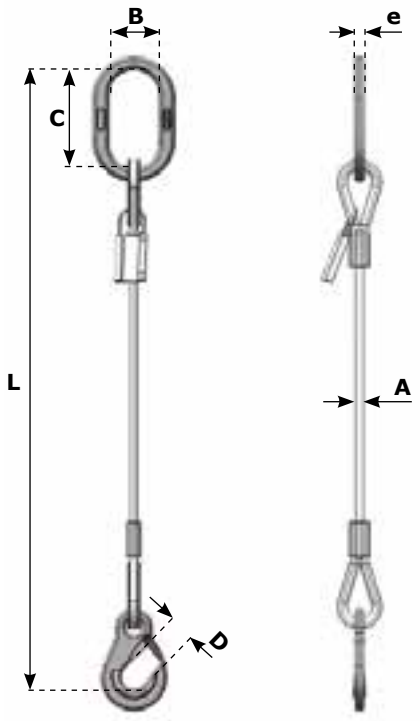

Atouts

- Coefficient de sécurité : 5
- Marquage et traçabilité individuels
- Norme : EN13414-1
- Notice d'instruction : NI 11002
- Livraison avec déclaration CE

Caractéristiques techniques

- Câble : acier inoxydable qualité AISI 316
- Anneau, crochet, cosses et manchons : acier inoxydable qualité AISI 316L
- Longueurs et montages spécifiques sur demande

Composition

- 1 anneau 9401
- 1 longueur de câble 8088 ou 8089
- 2 cosses de protection 2296
- 2 manchons MINOX
- 1 crochet à œil CROCHIN14

CMU kg	A mm	B mm	C mm	D mm	e mm	f mm	L m	Masse kg	Masse du mètre en + kg	REF
140	4,0	50	100	22	10	15	1	2,3	0,1	8421A
280	6,0	50	100	22	10	15	1	2,5	0,1	8421B
400	7,0	50	100	22	10	15	1	3,3	0,2	8421C
550	8,0	60	120	29	10	20	1	4,5	0,3	8421D
700	9,0	60	120	29	10	20	1	5,0	0,3	8421E
900	10,0	60	120	29	10	20	1	6,0	0,4	8421F
1 100	11,0	70	140	33	20	25	1	8,0	0,5	8421G
1 300	12,0	70	140	33	20	25	2	11,0	0,6	8421H
2 100	16,0	80	160	43	20	30	2	16,0	1,0	8421J
2 800	18,0	80	160	43	20	30	3	23,0	1,2	8421K
3 500	20,0	90	180	48	25	30	3	35,0	1,5	8421L
5 400	24,0	100	200	48	30	35	3	45,0	2,3	8421M

Nous consulter pour toute réalisation spécifique.

LIFTEUROP
YOUR SAFETY PARTNER FOR YOUR LIFTING EQUIPMENTS
LIPA

Elingue câble flexfort 1 brin

Type HRA

09.2012

CODE 8917

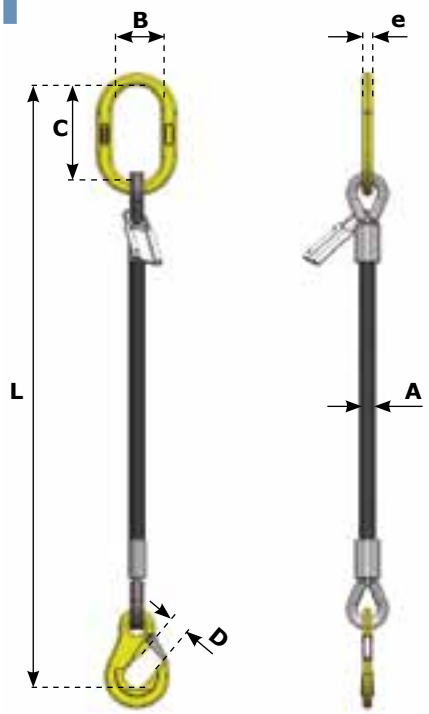

Atouts

- Coefficient de sécurité : 5
- Marquage et traçabilité individuels
- Norme : NA
- Notice d'instruction : NI 11002
- Livraison avec déclaration CE

Caractéristiques techniques

- Câble en acier galvanisé revêtu de caoutchouc néoprène vulcanisé
- Manchons en aluminium pressés et ébavurés
- Longueurs et montages spécifiques sur demande
- Déconseillé en milieu salin ou pour le levage de pièces dont la température est supérieure à 60°C
- Protection de la charge, de l'élingue et de l'opérateur

Composition

- 1 anneau 9351
- 1 longueur de câble 8898
- 2 cosses de protection 1300
- 2 manchons 233
- 1 crochet à œil 13014

CMU kg	A mm	B mm	C mm	D mm	e mm	f mm	L m	Masse kg	Masse du mètre en + kg	REF
500	16	50	100	20	12	13	1	1,9	0,8	8917A
750	19	60	120	24	12	13	1	2,4	0,9	8917B
1 000	22	60	120	24	12	13	1	3,0	1,1	8917C
1 500	27	70	140	32	14	18	2	5,2	1,5	8917D
2 000	31	70	140	32	14	18	2	7,9	1,9	8917E
2 500	36	80	160	40	18	21	3	14,4	2,5	8917F
3 000	40	80	160	40	18	21	3	20,4	2,7	8917G
4 000	44	90	180	40	20	24	3	26,3	3,2	8917H

Nous consulter pour toute réalisation spécifique.

EURO-QUALITY SYSTEM ISO 9001

www.lifteurop.com ▮ E-mail : info@lifteurop.com

EURO-QUALITY SYSTEM ISO 14001

ZA Salzbaach ▮ L-9559 Wiltz ▮ Tél. : +352 26 95 19-1 ▮ Fax. : +352 81 05 17 ▮ B.P. 100 ▮ L-9502 Wiltz

CA 1m

Elingue câble fermée

Type manchonnage double

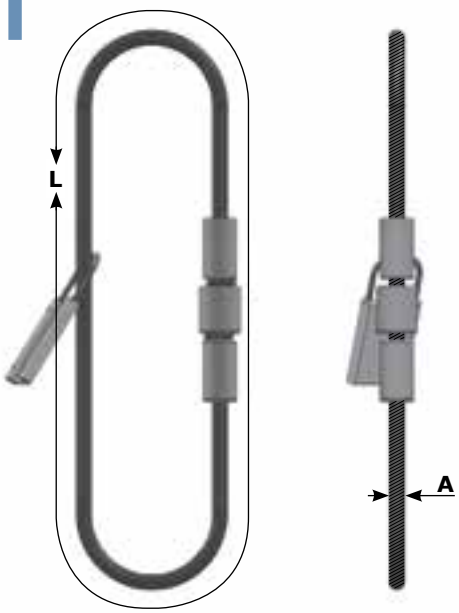

Atouts

- Coefficient de sécurité : 5
- Marquage et traçabilité individuels
- Norme : NA
- Notice d'instruction : NI 11002
- Livraison avec déclaration CE

Caractéristiques techniques

- Câble en acier galvanisé de classe 1770N/mm² ou 1960N/mm²
- Longueur spécifique sur demande
- Elingue souple et résistante

Composition

- 1 longueur de câble 8022 ou 8736
- 2 manchons aluminium 231

CMU kg	A mm	L m	Masse kg	Masse du mètre en + kg	REF
1 000	8,0	1	0,3	0,2	805A
1 500	9,0	1	0,5	0,3	805B
2 000	11,0	1	0,7	0,4	805C
2 800	13,0	2	1,6	0,6	805D
3 800	15,0	2	2,5	0,8	805E
5 000	16,0	3	4,0	0,9	805F
6 400	20,0	3	5,0	1,4	805G
7 800	22,0	3	6,5	1,8	805H
9 400	24,0	3	8,0	2,0	805J
11 200	26,0	4	12,0	2,4	805K
13 200	28,0	4	14,0	2,8	805L
15 400	30,0	5	20,0	3,2	805M
17 600	32,0	5	28,0	3,7	805N
20 000	36,0	6	31,0	3,7	805P
24 000	40,0	6	40,0	5,2	805X
32 000	44,0	7	54,0	6,8	805R
36 000	48,0	7	68,0	7,8	805Y
40 000	50,0	7	85,0	9,7	805S
45 000	52,0	8	95,0	9,7	805Z
48 000	56,0	8	105,0	11,0	805T
52 000	60,0	10	140,0	12,0	805V

Nous consulter pour toute réalisation spécifique.

Elingue câble fermée

Type grelin (estrope)

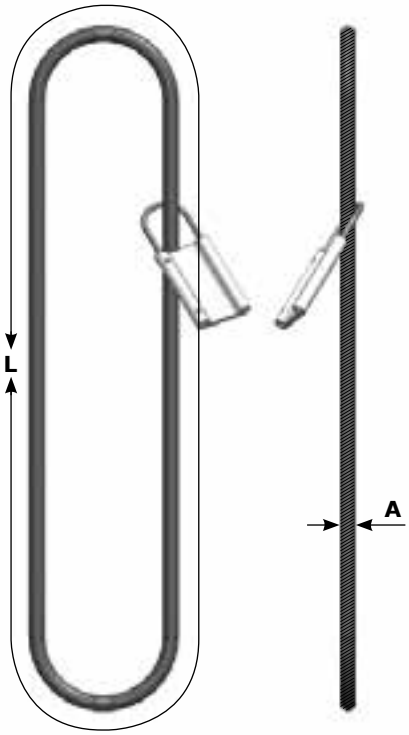

Atouts

- Coefficient de sécurité : 5
- Marquage et traçabilité individuels
- Norme : NA
- Notice d'instruction : NI 11002
- Livraison avec déclaration CE

Caractéristiques techniques

- Câble en acier galvanisé de classe 1770N/mm² ou 1960N/mm²
- Longueur spécifique sur demande
- Elingue très souple et résistante

Composition

- 1 longueur de câble

CMU kg	A mm	Diamètre du câble mm	Diamètre du fil de base mm	L m	Masse kg	Masse du mètre en + kg	REF
1 000	9	3,0	0,2	1	0,3	0,3	806A
1 500	12	3,8	0,3	1	0,5	0,5	806B
2 000	14	4,5	0,3	1	0,7	0,7	806C
3 000	16	5,3	0,4	2	1,9	1,0	806D
4 000	18	6,0	0,4	2	2,5	1,3	806E
5 000	22	8,0	0,5	2	3,9	1,9	806F
7 000	27	9,0	0,6	2	8,3	2,8	806G
8 500	32	11,0	0,7	3	11,6	3,8	806H
12 000	38	13,0	0,7	4	20,0	5,2	806J
16 000	44	15,0	0,8	4	28,0	7,0	806K
21 000	52	16,0	0,9	4	50,0	12,0	806L

Nous consulter pour toute réalisation spécifique.

Elingue câble supersouple fermée

Type tresse plate à 3 aussières

CODE 8341

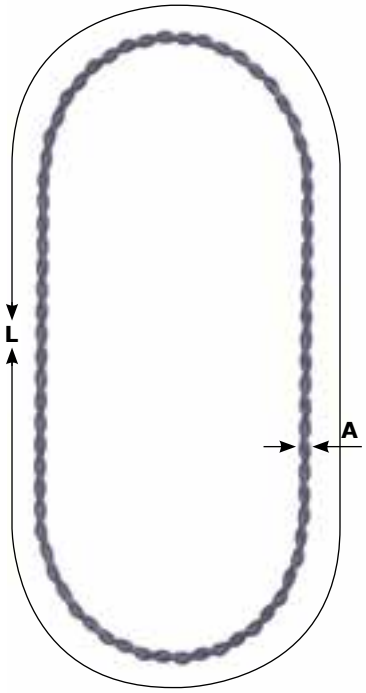

Atouts

- Coefficient de sécurité : 5
- Marquage et traçabilité individuels
- Norme : NA
- Notice d'instruction : NI 11002
- Livraison avec déclaration CE

Caractéristiques techniques

- Câble en acier galvanisé de classe 1770N/mm² ou 1960N/mm²
- Manchons en aluminium pressés et ébavurés
- Longueur spécifique sur demande
- Elingue très souple et résistante
- Surface de contact entre le câble et la charge augmentée

Composition

- 1 longueur de câble 8002 ou 8022
- 2 manchons d'extrémité 231

CMU kg	A mm	L m	Masse kg	Masse du mètre en + kg	REF
1 000	4,5	1	0,3	0,2	8341A
1 800	6,0	1	0,5	0,4	8341B
2 400	7,5	1	0,8	0,6	8341C
3 600	9,0	1	2,0	0,9	8341D
4 800	10,5	2	2,8	1,2	8341E
6 600	13,0	2	4,0	1,8	8341F
9 000	15,0	3	8,5	2,4	8341G
12 000	16,0	3	11,0	3,2	8341H
15 400	20,0	3	14,0	4,0	8341J
18 700	22,0	4	23,0	4,9	8341K
21 000	24,0	4	27,0	5,9	8341L
26 800	25,2	4	33,0	7,0	8341M
31 500	28,0	5	48,0	8,3	8341N

Nous consulter pour toute réalisation spécifique.

Elingue câble flexfort fermée

CODE 8922

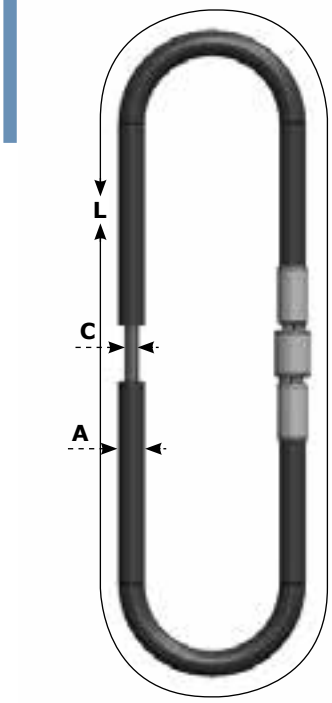

Atouts

- Coefficient de sécurité : 5
- Marquage et traçabilité individuels
- Norme : NA
- Notice d'instruction : NI 11002
- Livraison avec déclaration CE

Caractéristiques techniques

- Câble en acier galvanisé revêtu de caoutchouc néoprène vulcanisé
- Manchons en aluminium pressés et ébavurés
- Longueur spécifique sur demande
- Déconseillé en milieu salin ou pour le levage de pièces dont la température est supérieure à 60°C
- Protection de la charge, de l'élingue et de l'opérateur

Composition

- 1 longueur de câble 8898
- 2 manchons 231

CMU kg	A mm	C mm	L m	REF
500	11	5,3	1	8922X
1 000	16	7,5	1	8922A
1 500	19	9,0	1	8922B
2 000	22	10,5	1	8922C
3 000	27	12,6	2	8922D
4 000	31	14,7	2	8922E
5 000	36	16,8	3	8922F
6 000	40	18,9	4	8922G
8 000	44	21,0	4	8922H

Nous consulter pour toute réalisation spécifique.

Elingue câble 2 brins

CODE 820

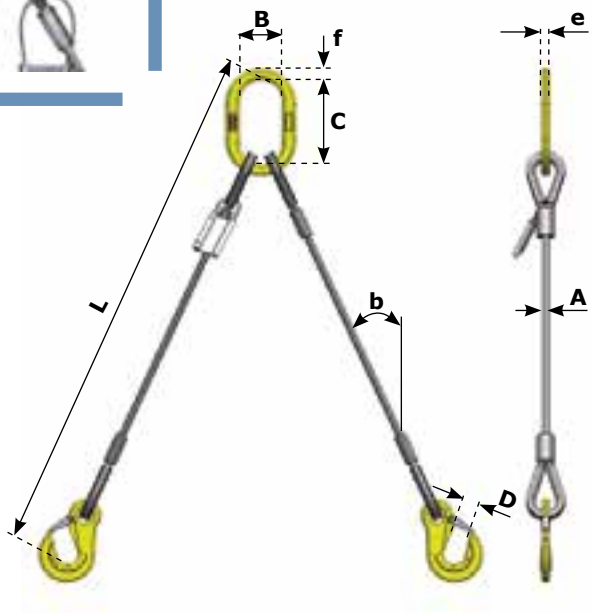

Atouts

- Coefficient de sécurité : 5
- Marquage et traçabilité individuels
- Norme : EN13414-1
- Notice d'instruction : NI 11002
- Livraison avec déclaration CE

Caractéristiques techniques

- Câble en acier galvanisé de classe 1770N/mm² ou 1960N/mm²
- Longueurs et montages spécifiques sur demande
- Elingue inox : code 8411

Composition

- 1 anneau 9351
- 2 longueurs de câble 8022 ou 8736
- 4 cosses de protection 1300
- 4 manchons aluminium 231
- 2 crochets à œil 13014

CMU b ≤ 45° kg	CMU 45° < b ≤ 60° kg	A mm	B mm	C mm	D mm	e mm	f mm	L m	Masse kg	Masse du mètre en + kg	REF
800	600	8,0	60	120	20	12	13	1	3,0	0,4	820A
1 600	1 200	11,0	70	140	24	14	18	1	6,0	0,8	820B
2 300	1 600	13,0	80	160	32	18	21	2	11,0	1,2	820C
3 500	2 500	16,0	100	200	32	25	28	2	15,0	1,9	820D
4 500	3 200	18,0	100	200	32	25	28	3	22,0	2,4	820E
6 000	4 200	20,0	100	200	40	25	28	3	27,0	3,0	820F
7 200	5 100	22,0	110	220	40	30	34	4	43,0	3,6	820G
10 000	7 200	26,0	110	220	43	30	34	4	54,0	5,0	820H
11 500	8 400	28,0	150	300	43	40	45	4	65,0	5,8	820J
14 000	10 000	30,0	180	360	54	40	55	5	85,0	6,6	820K
15 000	10 500	32,0	220	360	73	45	60	5	125,0	7,6	820L
20 000	16 500	38,0	240	360	81	50	65	5	160,0	11,7	820M
23 000	17 000	40,0	260	390	93	60	65	6	215,0	13,0	820N
29 000	20 000	44,0	280	420	93	60	70	6	230,0	15,7	820P
40 000	28 000	52,0	310	460	93	70	80	6	280,0	22,0	820Q
44 000	30 000	56,0	360	540	93	70	95	7	460,0	28,6	820R
47 000	33 000	60,0	410	610	93	80	105	7	550,0	35,2	820S

Nous consulter pour toute réalisation spécifique.

Elingue câble inox 2 brins

CODE 8411

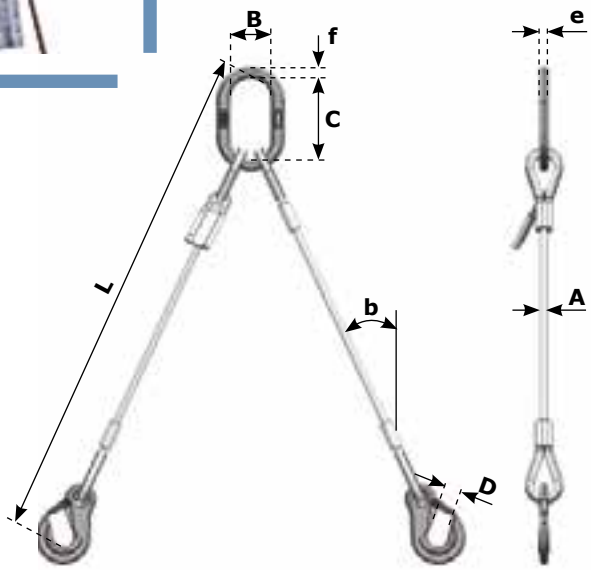

Atouts

- Coefficient de sécurité : 5
- Marquage et traçabilité individuels
- Norme : EN13414-1
- Notice d'instruction : NI 11002
- Livraison avec déclaration CE

Caractéristiques techniques

- Câble : acier inoxydable qualité AISI 316
- Anneau, crochets, cosses et manchons : acier inoxydable qualité AISI 316L
- Longueurs et montages spécifiques sur demande

Composition

- 1 anneau 9401
- 2 longueurs de câble 8088 ou 8089
- 4 cosses de protection 2296
- 4 manchons MINOX
- 2 crochets à œil CROCHIN14

CMU b ≤ 45° kg	CMU 45° < b ≤ 60° kg	A mm	B mm	C mm	D mm	e mm	f mm	L m	Masse kg	REF
240	170	4,0	50	100	22	10	15	1	3,5	8411A
540	380	6,0	60	120	22	10	20	1	3,9	8411B
730	520	7,0	60	120	22	10	20	1	5,0	8411C
960	680	8,0	70	140	29	20	25	1	7,0	8411D
1 200	870	9,0	70	140	29	20	25	1	8,0	8411E
1 500	1 000	10,0	70	140	29	20	25	1	9,0	8411F
1 800	1 300	11,0	80	160	33	20	30	1	12,0	8411G
2 100	1 500	12,0	80	160	33	20	30	2	17,0	8411H
3 800	2 700	16,0	90	180	43	25	30	2	25,0	8411J
4 800	3 400	18,0	100	200	43	30	35	3	35,0	8411K
6 000	4 300	20,0	105	210	48	35	40	3	53,0	8411L
8 600	6 200	24,0	110	220	48	35	50	3	70,0	8411M

Nous consulter pour toute réalisation spécifique.

Elingue câble flexfort 2 brins

CODE 8905

STAS CE

Atouts

- Coefficient de sécurité : 5
- Marquage et traçabilité individuels
- Norme : NA
- Notice d'instruction : NI 11002
- Livraison avec déclaration CE

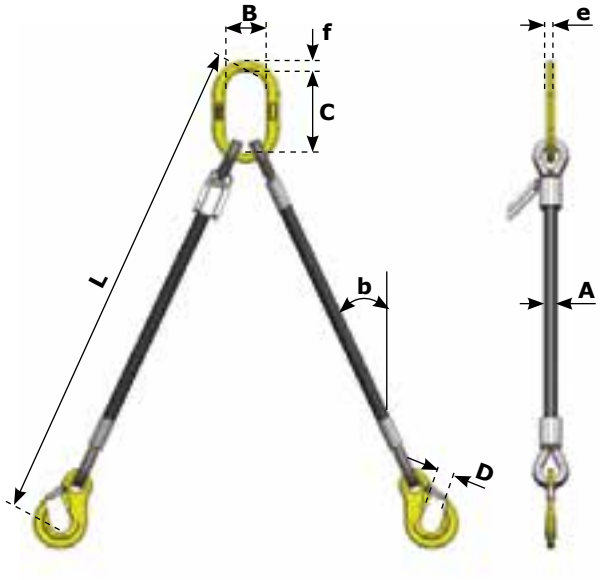

Caractéristiques techniques

- Câble en acier galvanisé revêtu de caoutchouc néoprène vulcanisé
- Manchons en aluminium
- Longueurs et montages spécifiques sur demande
- Déconseillé en milieu salin ou pour le levage de pièces dont la température est supérieure à 60°C
- Protection de la charge, de l'élingue et de l'opérateur

Composition

- 1 anneau 9351
- 2 longueurs de câble 8898
- 4 cosses de protection 1300
- 4 manchons 233
- 2 crochets à œil 13014

CMU b ≤ 45° kg	CMU 45° < b ≤ 60° kg	A mm	B mm	C mm	D mm	e mm	f mm	L m	Masse kg	Masse du mètre en + kg	REF
450	350	11	50	100	20	12	13	1	2,4	0,8	8905X
900	650	16	60	120	20	12	13	1	3,4	1,5	8905A
1 300	950	19	70	140	24	14	18	1	4,4	1,8	8905B
1 600	1 100	22	70	140	24	14	18	1	5,6	2,2	8905C
2 350	1 700	27	80	160	32	18	21	2	9,4	3,0	8905D
3 200	2 300	31	90	180	32	20	24	2	14,8	3,8	8905E
4 200	3 000	36	100	200	40	25	28	3	27,4	5,0	8905F
5 300	3 800	40	100	200	40	25	28	3	39,4	5,4	8905G
6 600	4 700	44	110	220	40	30	34	3	50,3	6,4	8905H

Nous consulter pour toute réalisation spécifique.

LIFTEUROP
YOUR SAFETY PARTNER FOR YOUR LIFTING EQUIPMENTS
LIPA

CODE 668

Elingue câble 2 brins
Type ajustable

09.2012

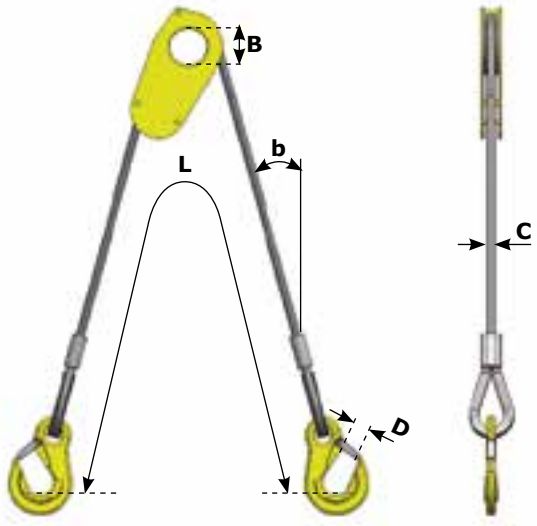

Atouts

- Coefficient de sécurité : 5
- Marquage et traçabilité individuels
- Norme : EN13414-1
- Notice d'instruction : NI 11002
- Livraison avec déclaration CE

Caractéristiques techniques

- Câble en acier galvanisé de classe 1770N/mm² ou 1960N/mm²
- Longueurs et montages spécifiques sur demande
- Permet le réglage de la longueur des brins
- Positionnement au droit du centre de gravité pour levage sans basculement
- Blocage du câble par effet de «tour mort» sur le collier

Composition

- 1 collier ajustable 151
- 1 longueur de câble 8022 ou 8736
- 2 cosses de protection 1300
- 2 manchons aluminium 231
- 2 crochets à œil 13014

CMU b ≤ 45° kg	CMU 45° < b ≤ 60° kg	A mm	B mm	D mm	L m	Masse kg	Masse du mètre en + kg	REF
800	600	8,0	57	20	2	2,5	0,2	668A
1 600	1 200	11,0	72	24	2	4,0	0,4	668B
2 300	1 600	13,0	86	32	3	6,5	0,6	668C
3 500	2 500	16,0	98	32	3	11,0	0,9	668D
4 500	3 200	18,0	116	40	5	15,0	1,2	668E
6 000	4 200	20,0	130	40	5	20,0	1,5	668F
7 200	5 100	22,0	144	43	5	28,0	1,8	668G
10 000	7 200	26,0	160	43	5	35,0	2,5	668H
11 500	8 400	28,0	170	43	5	45,0	2,9	668J
14 000	10 000	30,0	190	54	6	65,0	3,3	668K
15 000	10 500	32,0	220	73	8	100,0	3,8	668L
23 000	17 000	40,0	245	81	10	190,0	6,5	668M
29 000	20 000	44,0	260	93	12	250,0	7,9	668N
40 000	28 000	52,0	320	93	14	365,0	11,0	668P
44 000	30 000	56,0	350	93	14	495,0	14,3	668Q
47 000	33 000	60,0	375	93	14	580,0	17,6	668R

Nous consulter pour toute réalisation spécifique.

EURO-QUALITY SYSTEM ISO 9001

www.lifteurop.com ▮ E-mail : info@lifteurop.com

EURO-QUALITY SYSTEM ISO 14001

ZA Salzbaach ▮ L-9559 Wiltz ▮ Tél. : +352 26 95 19-1 ▮ Fax. : +352 81 05 17 ▮ B.P. 100 ▮ L-9502 Wiltz

Elingue câble 4 brins

CODE 808

STAS CE

Atouts

- Coefficient de sécurité : 5
- Marquage et traçabilité individuels
- Norme : EN13414-1
- Notice d'instruction : NI 11002
- Livraison avec déclaration CE

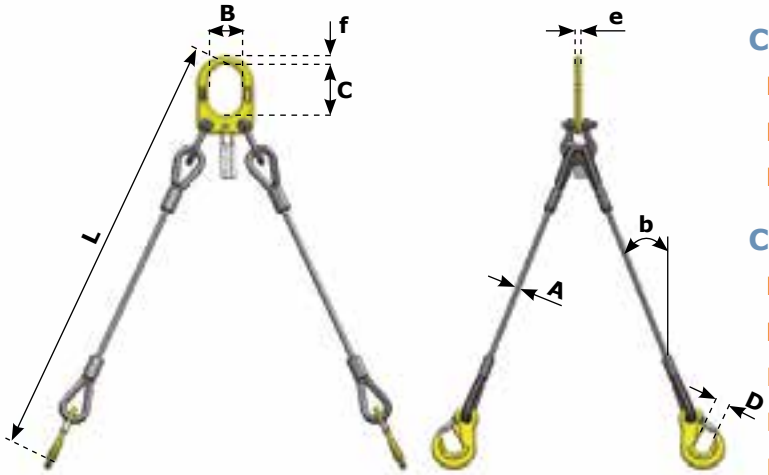

Caractéristiques techniques

- Câble en acier galvanisé de classe 1770N/mm² ou 1960N/mm²
- Longueurs et montages spécifiques sur demande
- Elingue inox : code 8415

Composition

- 1 anneau 9353
- 2 manilles 1221
- 4 longueurs de câble 8022 ou 8736
- 8 cosses de protection 1300
- 8 manchons aluminium 231
- 4 crochets à œil 13014

CMU b ≤ 45° kg	CMU 45° < b ≤ 60° kg	A mm	B mm	C mm	D mm	e mm	f mm	L m	Masse kg	Masse du mètre en + kg	REF
1 300	900	8,0	70	105	20	14	18	1	7,0	0,9	808A
2 500	1 800	11,0	90	135	24	20	24	1	13,0	1,6	808B
3 500	2 500	13,0	100	150	32	25	28	2	32,0	2,5	808C
5 300	3 800	16,0	110	165	32	30	34	2	40,0	3,8	808D
6 700	4 800	18,0	110	165	40	30	34	3	60,0	4,8	808E
9 000	6 400	20,0	115	173	40	32	38	3	75,0	5,9	808F
10 000	7 700	22,0	120	180	40	36	42	4	100,0	7,1	808G
15 000	10 000	26,0	130	195	43	40	46	4	135,0	10,0	808H
17 000	12 000	28,0	160	240	43	40	60	4	180,0	11,6	808J
21 000	15 000	30,0	170	255	54	40	66	5	230,0	13,3	808K

Nous consulter pour toute réalisation spécifique.

Elingue câble inox 4 brins

CODE 8415

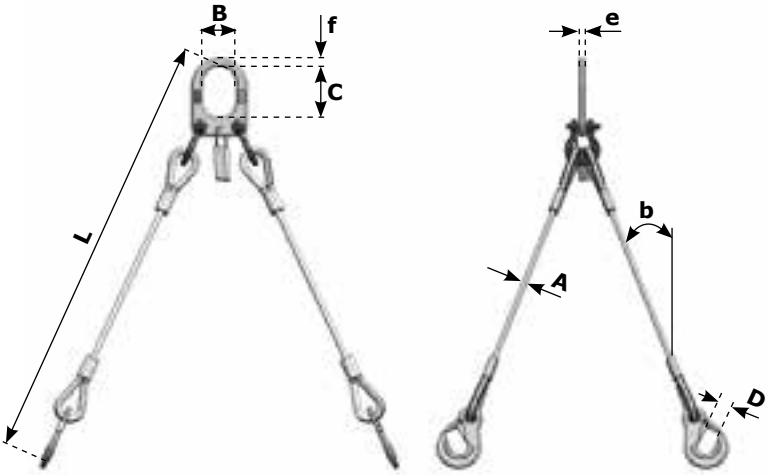

Atouts

- Coefficient de sécurité : 5
- Marquage et traçabilité individuels
- Norme : EN13414-1
- Notice d'instruction : NI 11002
- Livraison avec déclaration CE

Caractéristiques techniques

- Câble : acier inoxydable qualité AISI 316
- Anneau, crochets, cosses et manchons : acier inoxydable qualité AISI 316L
- Longueurs et montages spécifiques sur demande

Composition

- 1 anneau 9403
- 2 manilles 20
- 4 longueurs de câble 8088 ou 8089
- 8 cosses de protection 2296
- 8 manchons Minox
- 4 crochets à œil 13014

CMU b ≤ 45° kg	CMU 45° < b ≤ 60° kg	A mm	B mm	C mm	D mm	e mm	f mm	L m	Masse kg	REF
360	250	4,0	60	90	22	10	20	1	7,0	8415A
810	580	6,0	60	90	22	12	20	1	8,0	8415B
1 100	700	7,0	70	105	22	15	25	1	10,0	8415C
1 400	1 000	8,0	70	105	29	20	25	1	14,0	8415D
1 800	1 300	9,0	80	120	29	20	30	1	16,0	8415E
2 200	1 600	10,0	90	135	29	25	30	1	18,0	8415F
2 700	1 900	11,0	100	150	33	25	35	1	24,0	8415G
3 200	2 300	12,0	100	150	33	30	35	2	34,0	8415H
5 700	4 100	16,0	110	165	43	30	45	2	50,0	8415J
7 300	5 200	18,0	110	165	43	35	50	3	70,0	8415K
9 000	6 400	20,0	120	180	48	40	55	3	106,0	8415L
13 000	9 300	24,0	130	195	48	45	65	3	140,0	8415M

Nous consulter pour toute réalisation spécifique.

Elingue câble flexfort 4 brins

CODE 8909

STAS CE

Atouts

- Coefficient de sécurité : 5
- Marquage et traçabilité individuels
- Norme : NA
- Notice d'instruction : NI 11002
- Livraison avec déclaration CE

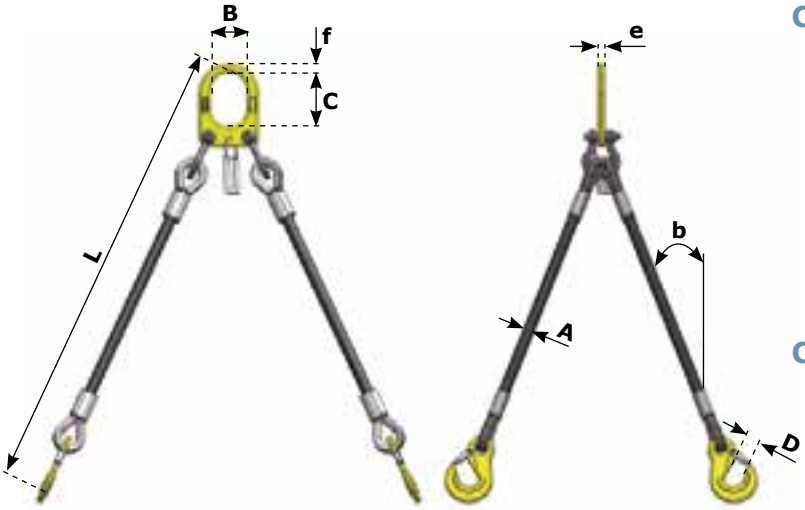

Caractéristiques techniques

- Câble en acier galvanisé revêtu de caoutchouc néoprène vulcanisé
- Manchons en aluminium
- Longueurs et montages spécifiques sur demande
- Déconseillé en milieu salin ou pour le levage de pièces dont la température est supérieure à 60°C
- Protection de la charge, de l'élingue et de l'opérateur

Composition

- 1 anneau 9353
- 2 manilles 1221
- 4 longueurs de câble 8898
- 8 cosses d'extrémité 1300
- 8 manchons 231
- 4 crochets à œil 13014

CMU b ≤ 45° kg	CMU 45° < b ≤ 60° kg	A mm	B mm	C mm	D mm	e mm	f mm	L m	Masse kg	Masse du mètre en + kg	REF
750	560	11	70	105	20	14	18	1	5,4	1,6	8909Z
1 400	1 000	16	70	105	20	14	18	1	7,4	3,0	8909A
2 000	1 450	19	80	120	24	18	21	1	10,3	3,6	8909B
2 450	1 750	22	90	135	24	20	24	1	13,5	4,4	8909C
3 550	2 550	27	100	150	32	25	28	2	22,2	6,0	8909D
4 800	3 450	31	110	165	32	30	34	2	37,4	7,6	8909E
6 350	4 550	36	110	165	40	30	34	3	62,8	10,0	8909F
8 000	5 750	40	115	173	40	32	38	3	91,0	10,8	8909G
9 950	7 100	44	120	180	40	36	42	3	116,4	12,8	8909H

Nous consulter pour toute réalisation spécifique.

Elingue câble 4 brins

Type ajustable

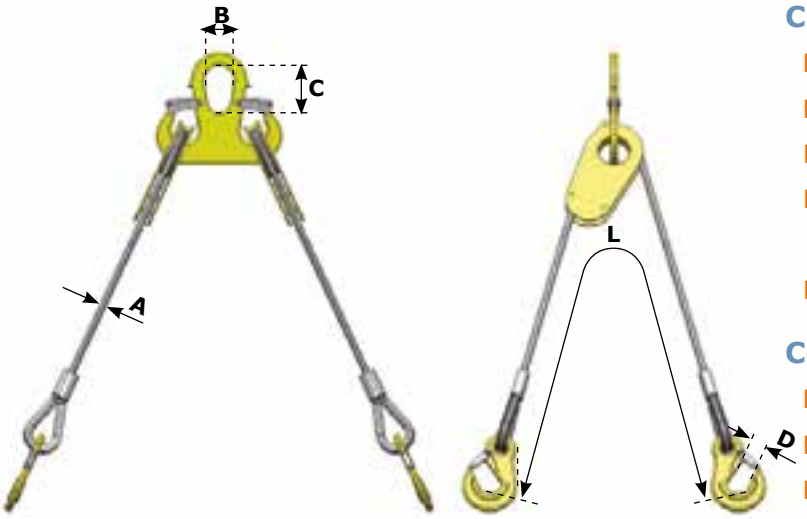

Atouts

- Coefficient de sécurité : 5
- Marquage et traçabilité individuels
- Norme : EN13414-1
- Notice d'instruction : NI 11002
- Livraison avec déclaration CE

Caractéristiques techniques

- Câble en acier galvanisé de classe 1770N/mm² ou 1960N/mm²
- Longueurs et montages spécifiques sur demande
- Permet le réglage de la longueur des brins
- Positionnement au droit du centre de gravité pour levage sans basculement
- Blocage du câble par effet de «tour mort» sur le collier

Composition

- 1 coupleur rapidlock 872
- 2 colliers ajustables 151
- 2 longueurs de câble 8022 ou 8736
- 4 cosses de protection 1300
- 4 manchons aluminium 231
- 4 crochets à œil 13014

CMU b <= 45° kg	CMU 45° < b <= 60° kg	A mm	B mm	C mm	D mm	L m	Masse kg	Masse du mètre en + kg	REF
1 300	900	8,0	80	100	20	2	5,0	0,4	698A
2 500	1 800	11,0	90	110	24	2	8,0	0,8	698B
3 500	2 500	13,0	110	145	32	3	13,0	1,2	698C
5 300	3 800	16,0	120	160	32	3	22,0	1,9	698D
6 700	4 800	18,0	130	175	40	5	30,0	2,4	698E
9 000	6 400	20,0	140	185	40	5	40,0	3,0	698F
10 800	7 700	22,0	150	200	43	5	56,0	3,6	698G
15 000	10 000	26,0	180	240	43	5	70,0	5,0	698H
17 000	12 000	28,0	190	265	43	5	90,0	5,8	698J
21 000	15 000	30,0	220	285	54	6	130,0	6,6	698K
23 000	16 000	32,0	250	340	73	8	200,0	7,6	698L
35 000	25 000	40,0	270	370	81	10	380,0	13,0	698M
43 000	31 000	44,0	300	400	93	12	500,0	15,7	698N
60 000	43 000	52,0	300	400	93	14	730,0	22,0	698P
65 000	46 000	56,0	320	430	93	14	990,0	28,6	698Q
70 000	50 000	60,0	320	430	93	14	1 160,0	35,2	698R

Nous consulter pour toute réalisation spécifique.

REF POLYSTAS

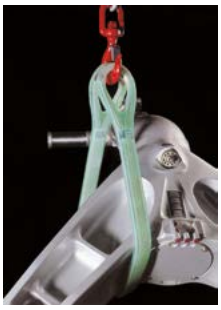

Elingue POLYSTAS *

- CMU : 1500 à 10 000 KG
- Coefficient de sécurité : 5
- Traçabilité individuelle
- Livraison avec déclaration CE
- Elingue câble type cosses enduite d'un revêtement polyuréthane de haute qualité
- Aucune altération de la charge lors de la manutention
- Elingue diélectrique et insensible à l'eau de mer
- Résistance aux arêtes vives, au poinçonnage, à l'abrasion, au cisaillement et aux agents chimiques
- Aucun risque de piqûres pour les utilisateurs
- Contrôle visuel aisé au travers du revêtement polyuréthane transparent
- Température d'utilisation : -30 à +70°C

REF POLYNAT

Elingue POLYNAT *

- CMU : 2500 à 20 000 KG
- Coefficient de sécurité : 5
- Traçabilité individuelle
- Livraison avec déclaration CE
- Elingue souple constituée d'une nappe de 14 aussières en câble acier, et enduite de polyuréthane sur la longueur de la portée
- Aucune altération de la charge lors de la manutention
- Résistance aux arêtes vives, au poinçonnage, à l'abrasion, au cisaillement et aux agents chimiques
- Contrôle visuel aisé au travers du revêtement polyuréthane transparent
- Température d'utilisation : -30 à +70°C

REF 8022

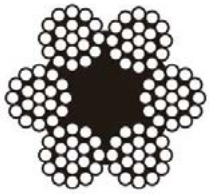

Câble 6X19 AT *

- Diamètre : 6 à 22mm
- CRM : 1 990 à 26 800kg
- Norme : EN 12385-4
- Livraison avec déclaration CE
- Composition : 6x19 FC - 1770 N/mm²
- Câble galvanisé

REF 8736

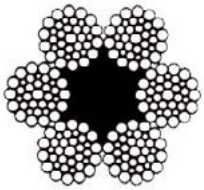

Câble 6X36 AT *

- Diamètre 10 à 40mm
- CRM : 5950 à 95 310kg
- Norme : EN 12385-4
- Livraison avec déclaration CE
- Composition : 6x36 FC - 1770 N/mm²
- Câble galvanisé

*** Fiches techniques sur demande**

REF 8001

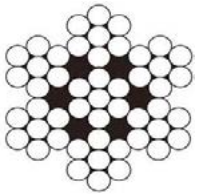

Câble 7X7 AM *

- Diamètre 1,8 à 4,0mm
- CRM : 210 à 1 030kg
- Norme : EN 12385-4
- Livraison avec déclaration CE
- Composition : 7x7 AM - 1770 N/mm²
- Câble galvanisé semi-souple

REF 8002

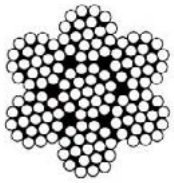

Câble 7X19 AM *

- Diamètre 2,5 à 8,0mm
- CRM : 450 à 3 820kg
- Norme : EN 12385-4
- Livraison avec déclaration CE
- Composition : 7x19 AM - 1770 N/mm²
- Câble galvanisé souple

REF 8003

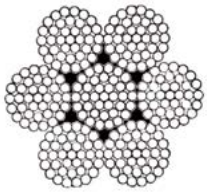

Câble 7X37 AM *

- Diamètre 4,2 à 16,8mm
- CRM : 1 220 à 19 530kg
- Norme : EN 12385-4
- Livraison avec déclaration CE
- Composition : 7x37 AM - 1770 N/mm²
- Câble galvanisé extra-souple

REF 8087

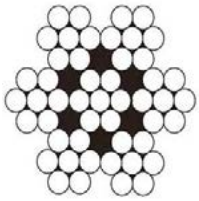

Câble inox 7X7 AM *

- Diamètre 2,0 à 5,0mm
- CRM : 230 à 1 445kg
- Norme : EN 12385-4
- Livraison avec déclaration CE
- Composition : 7x7 AM - 1570 N/mm²
- Câble semi-souple
- Matière : acier inoxydable nuance 1.4401 (AISI 316)

REF 8088

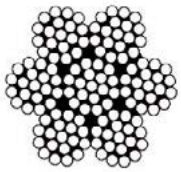

Câble inox 7X19 AM *

- Diamètre 2,5 à 12,0mm
- CRM : 350 à 8 340kg
- Norme : EN 12385-4
- Livraison avec déclaration CE
- Composition : 7x19 AM - 1570 N/mm²
- Câble souple
- Matière : acier inoxydable nuance 1.4401 (AISI 316)

REF 8089

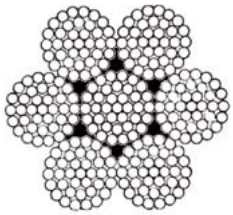

Câble inox 7X37 AM *

- Diamètre 4,2 à 23,0mm
- CRM : 977 à 29 285kg
- Norme : EN 12385-4
- Livraison avec déclaration CE
- Composition : 7x37 AM - 1570 N/mm²
- Câble extra-souple
- Matière : acier inoxydable nuance 1.4401 (AISI 316)